組合の機構
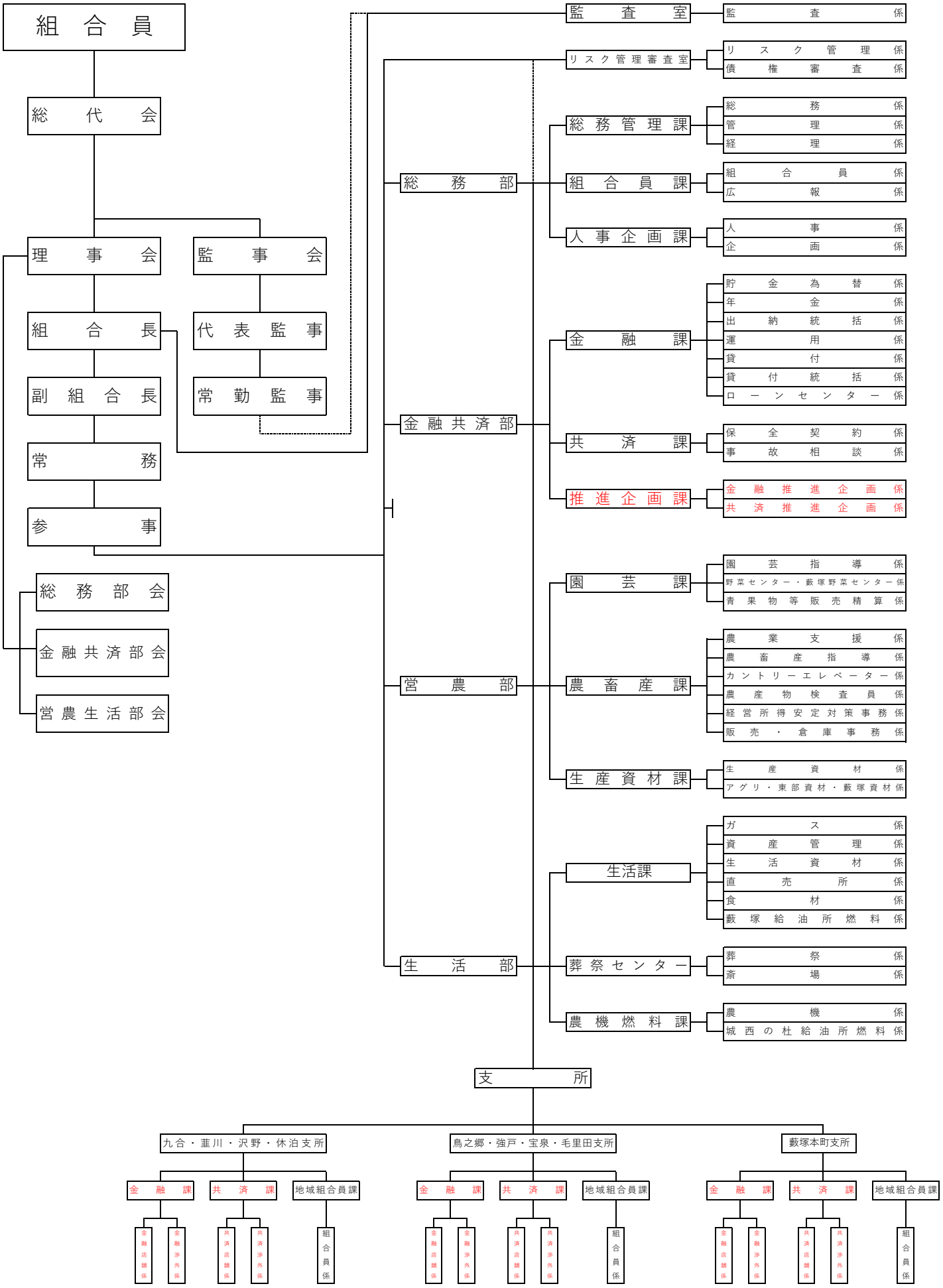
（令和8年３月１日現在）